Продажа

1-к.квартира, 28 м², 2/5 эт.

Саратов, Северный / Ипподром

г Саратов, ул Ипподромная, д 9

₽ 1 550 000

Продается классическая 1-к квартира.
Состояние квартиры соответствует фотографиям: требуется проведение косметического ремонта. Окна выходят на Ипподромную. Без балкона. Реальный 2-й этаж.
Один взрослый собственник, владеет квартирой более 10 лет. Никто не прописан.
Дом расположен в шаговой доступности от 2-х детских садов (буквально во дворе), школы №46 (без необходимости переходить дорогу), крупной развязки общественного транспорта на 3-й Дачной.
Подходит под ипотеку.

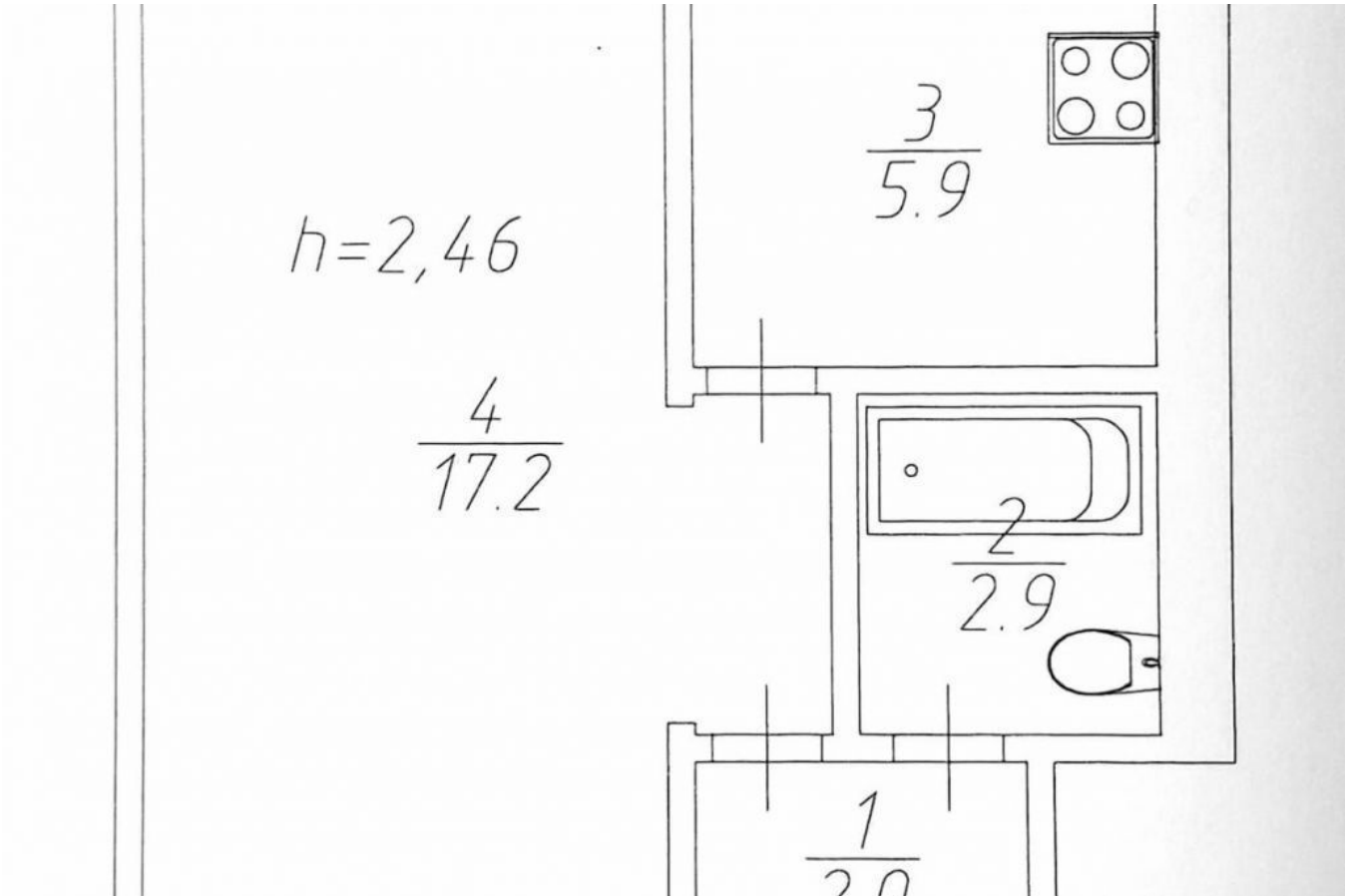

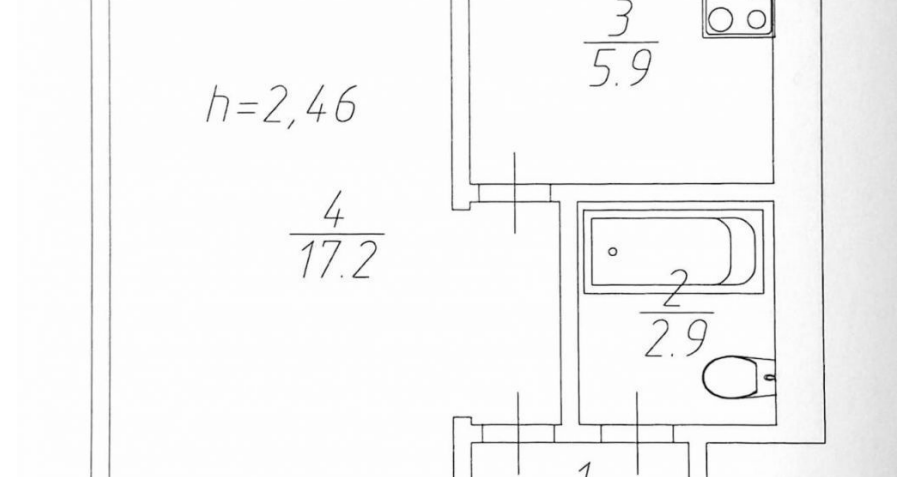

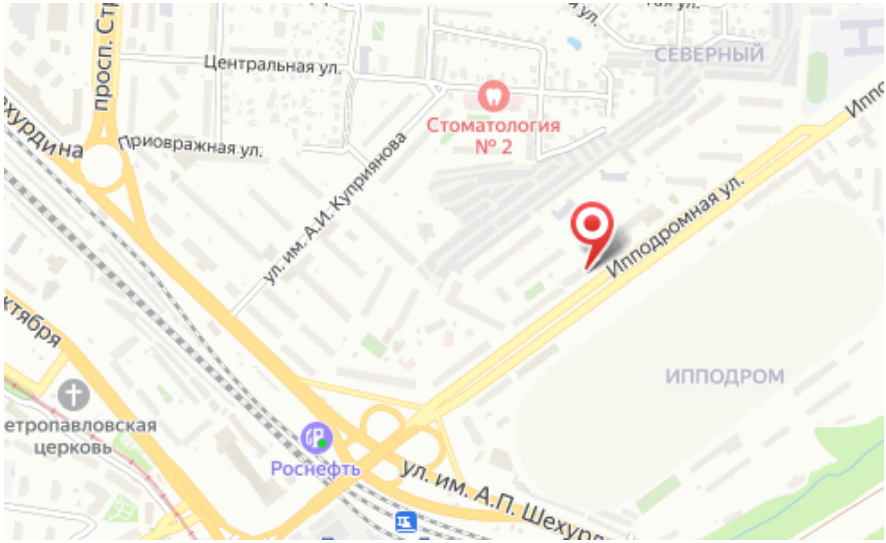

Количество комнат: **1**
Общая площадь: **28 м²**
Площадь кухни: **5.9 м²**
Этажей в доме: **5**
Тип балкона: **нет**
Состояние объекта: **нормальное**
Наличие интернета: **да**
Мусоропровод: **нет**
Высота потолков в метрах: **2.5 м.**
Тип планировки: **Изолированная**

Год постройки дома: **1968 г.**
Жилая площадь: **17.2 м²**
Этаж: **2**
Тип санузла: **Совмещенный**
Ремонт: **требует ремонта**
Наличие телефона: **нет**
Наличие мебели: **нет**
Вид из окон: **на улицу**
Тип дома: **кирпичный**
Тип сделки: **Свободная**