Продажа

2-к.квартира, 51.3 м², 8/9 эт.

Саратов, Набережная / Центр (Волжский)

г Саратов, ул Октябрьская, д 10/12

₽ 7 250 000

Просторная евро-двушка на 8 этаже 9 этажного кирпичного дома в районе Набережной Космонавтов рядом с музеем К.Федина. Хороший ремонт. Выделенная кухонная зона. Просторный совмещенный санузел. Две застекленные утеплённые лоджии, обе выходящие во двор - одна - на западную сторону, другая - на восточную. Из восточной лоджии открывается вид на Волгу. Установлен кондиционер. Счётчики на ГВС, ХВС и ЭЭ. Встроенная техника и мебель при продаже остаётся. Отличное месторасположение в районе с развитой инфраструктурой - рядом ВСЁ! В закрытом дворе и на прилегающей территории достаточно места для парковки автомобилей. Один взрослый собственник, в собственности более 5 лет. Вся сумма в договоре. Чистая продажа. Показ в удобное для Вас время.

Количество комнат: **2**
Общая площадь: **51.3 м²**
Площадь кухни: **25.8 м²**
Этажей в доме: **9**
Тип балкона: **2 лоджии**
Состояние объекта: **отличное**
Наличие интернета: **да**
Мусоропровод: **нет**
Высота потолков в метрах: **2.54 м.**
Тип планировки: **Изолированная**

Год постройки дома: **1971 г.**
Жилая площадь: **12.4 м²**
Этаж: **8**
Тип санузла: **Совмещенный**
Ремонт: **евроремонт**
Наличие телефона: **нет**
Наличие мебели: **да**
Вид из окон: **во двор и на улицу**
Тип дома: **кирпичный**
Тип сделки: **Свободная**

Nika

Nika

Nika

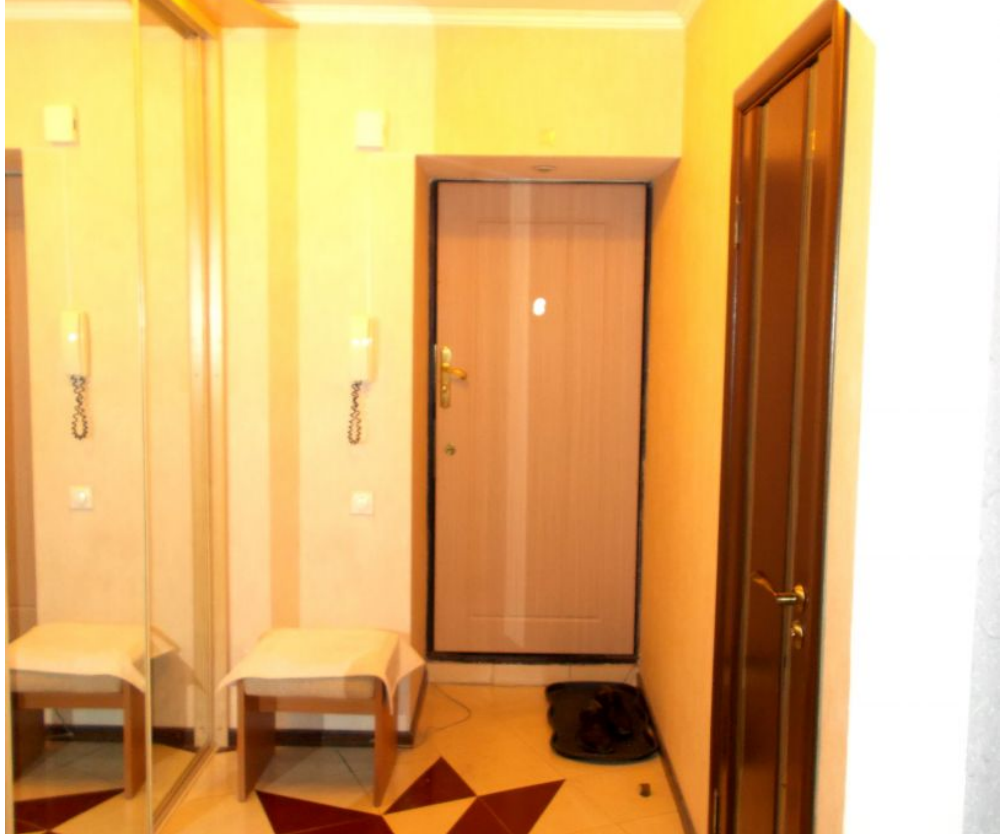

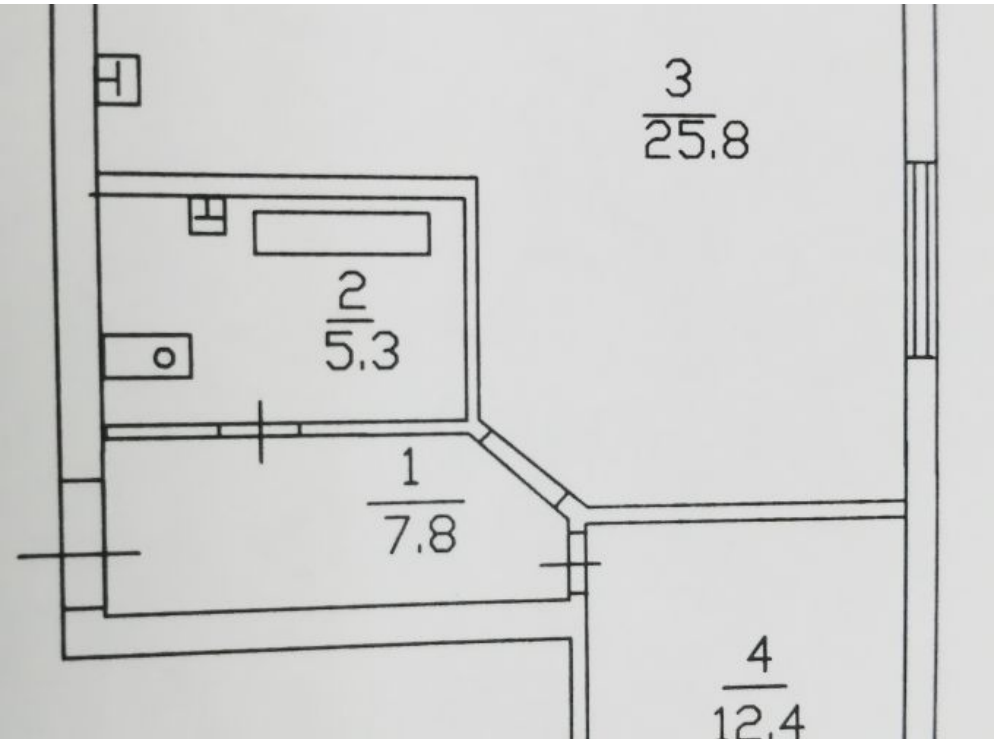
3
25.8
2
5.3
1
7.8
4
12.4

улица
ОКТЯБРЬСКАЯ
10/12

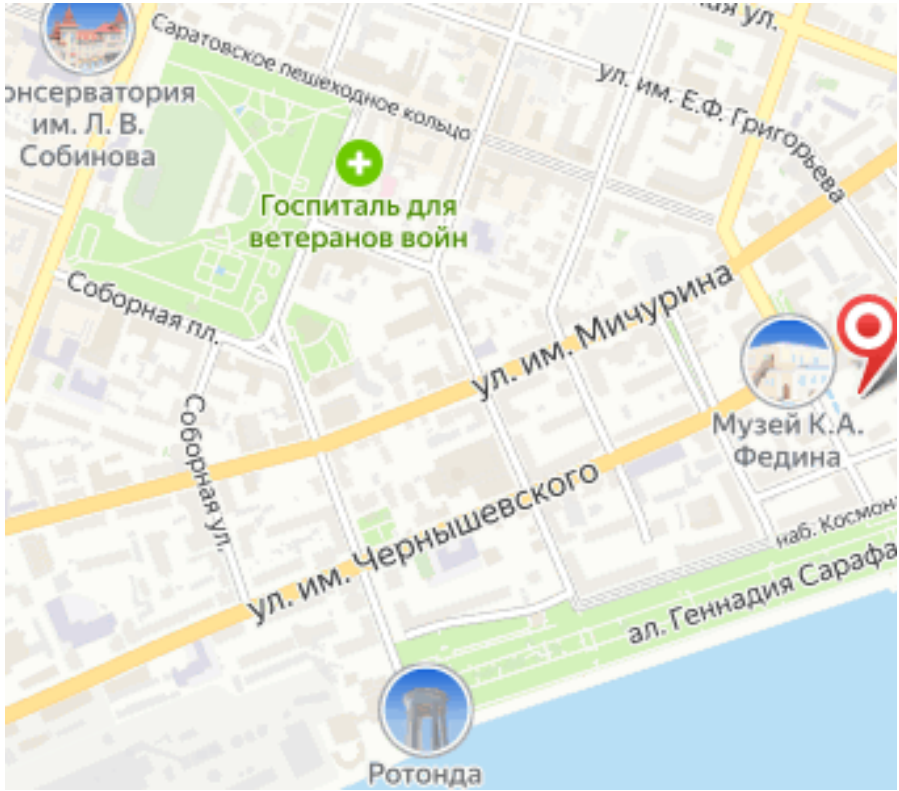
Саратовское пешеходное кольцо
ул. им. Е.Ф. Григорьева
Госпиталь для ветеранов войн
Соборная пл.
ул. им. Мичурина
Музей К.А. Федина
Соборная ул.
ул. им. Чернышевского
ал. Геннадия Сарафа
Ротонда